mo energy systems

pv-rail

DER LIEFERANT FÜR MONTAGE-SYSTEME VON PV-FASSADEN

ALLROUND-PROFIL FÜR BALKON-KRAFTWERKE

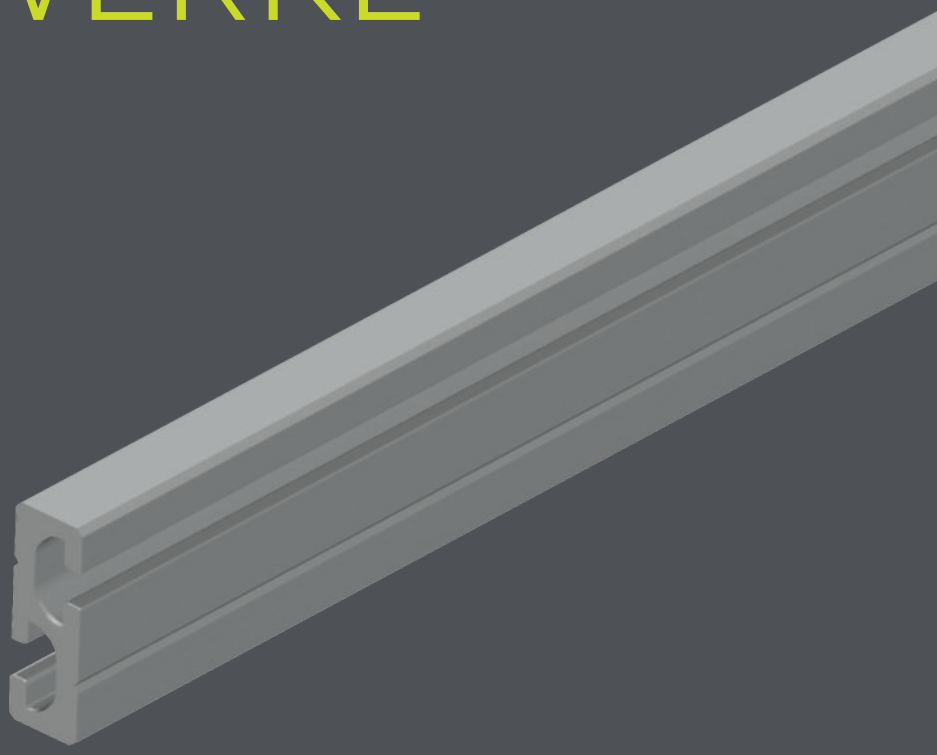

VIELSEITIG EINSETZBAR IM BESTAND UND NEUBAU

Wir bringen Sonnenenergie auf Schiene!

mo energy systems GmbH verwandelt Gebäude in eigenständige kleine Sonnenstrom-Kraftwerke. Das schaffen wir mit einem einzigartigen Photovoltaik-System für Fassaden, das im Handumdrehen an allen geeigneten Oberflächen befestigt werden kann.

Nutzen Sie unverbaute Süd-, Südwest- oder Südost-Ausrichtungen, um auf Ihrer Fassade Ihren eigenen erneuerbaren Sonnenstrom zu erzeugen. Die Energie können Sie speichern, verbrauchen oder ins öffentliche Netz einspeisen. Wir statten Sie mit vollständigen vertikalen PV-Anwendungen aus, von der Wandbefestigung bis zum Haltesystem des Solarpanels.

Plug & Play für Bestand und Neubau

mo energy systems GmbH: Produktpalette

pv-concrete

Gedämmte Gebäudewände

pv-wood

Holzständerwände und Vollholz

pv-pure

Ungedämmtes Mauerwerk aus Beton oder Ziegel

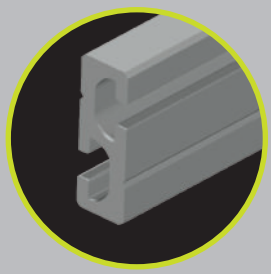

pv-rail

Geländer, Zäune und Holzverschalungen

pv-rail Geländerprofil

Entdecken Sie die Revolution in der Montagetechnik für Photovoltaik-Systeme: das **pv-rail** Geländerprofil.

Unabhängig von der Beschaffenheit Ihres Geländers – ob alt, neu, metallisch oder aus Holz – schafft **pv-rail** eine solide und tragfähige Plattform für Ihre Solarpaneele. Das Profilsystem bietet Halt für die vielen handelsüblichen Modulklemmen, um gerahmte Standardmodule und rahmenlose Glasmodule zu befestigen. Mit seinem cleveren Design und den zwei gegenüberliegenden Kanälen bietet das **pv-rail** eine Flexibilität. Sie können Nutensteine mit M8er- oder M6er-Schrauben einsetzen oder einfach von vorne mit Holz- oder Selbstbohrschrauben befestigen. Die Möglichkeiten sind nahezu unbegrenzt!

Wo und wie ist das pv-rail Geländerprofil einsetzbar?

- Holz-Bestand
- Stahl-&-Stab-Bestand
- Neues Geländer/Ersatz

Vielseitig

Für jedes Bestandsgeländer nachrüstbar. Mit Standardmodulen oder Glasmodulen.

Ertragreicher

Höchste Energieerträge. Durch optimale Modulkühlung in der kalten Jahreszeit.

Rentabel

pv-rail vereinfacht die Montage. Es erhöht die Rentabilität und macht sich in kürzester Zeit bezahlt.

Designelement

Dauerhafte Balkonverkleidung. Ästhetisch und anspruchsvoll ausgeführt.

pv-rail Produktbeschreibung

Unabhängig von der Beschaffenheit des Geländers schafft das **pv-rail** eine tragfähige Ebene für die Module.

Die zwei gegenüberliegenden Kanäle können von beiden Seiten mit Nutensteinen bespielt werden. Dadurch kann an jeder Stelle von jeder Seite eine passende M8-Schraube individuell in das Profil eingebracht werden. Oder es wird nur von vorne mit Holz- oder Selbstbohrschrauben befestigt. Den Möglichkeiten sind beinahe keine Grenzen gesetzt.

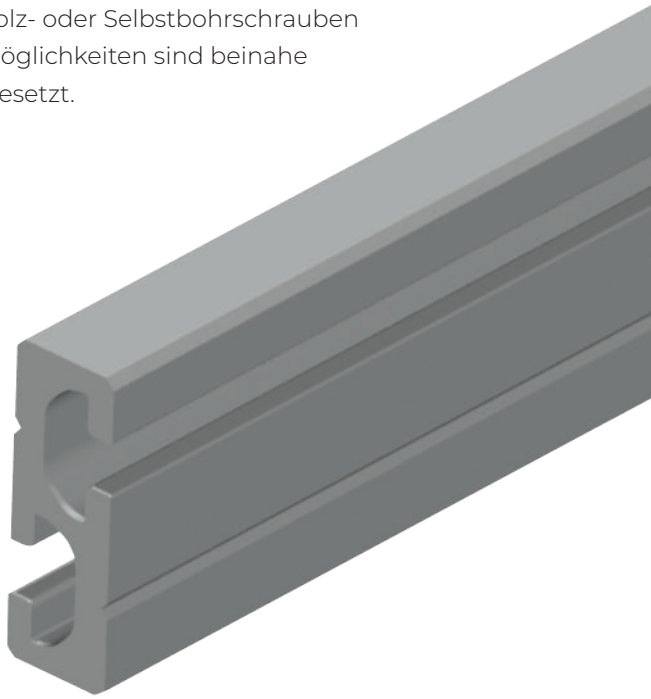

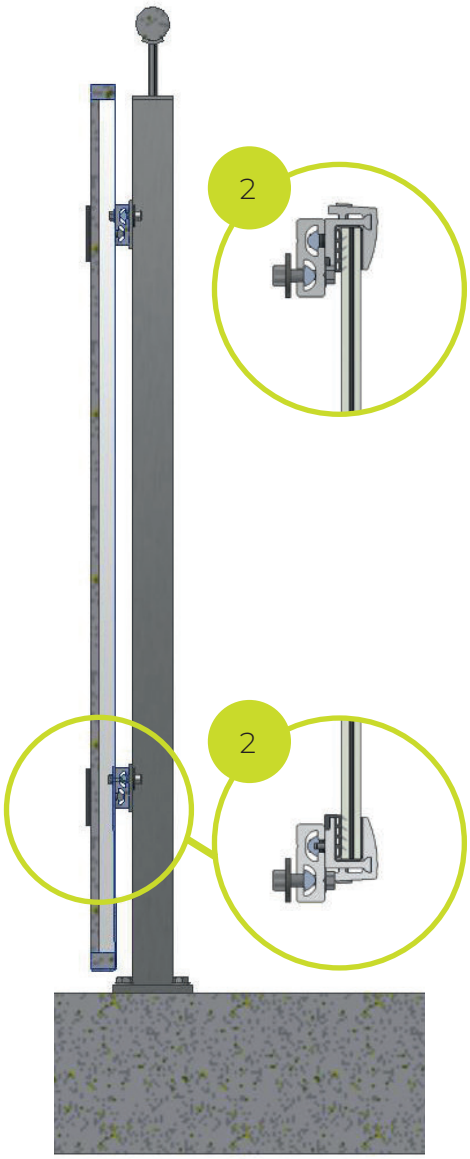

1 Befestigungsvarianten

2 Glasmodul mit Halter

Unsere Vision

„Wir möchten alle möglichen Fassaden-, Bestands-, und Neubauten in ein Kraftwerk verwandeln für eine nachhaltige und energieeffiziente Zukunft.“

Unsere Mission

„mo energy systems GmbH revolutioniert und aktiviert unterschiedlichste vertikale Flächen durch innovative Photovoltaik-Fassadensysteme, um die Erzeugung von sauberer Energie ästhetisch ansprechend zu machen.“

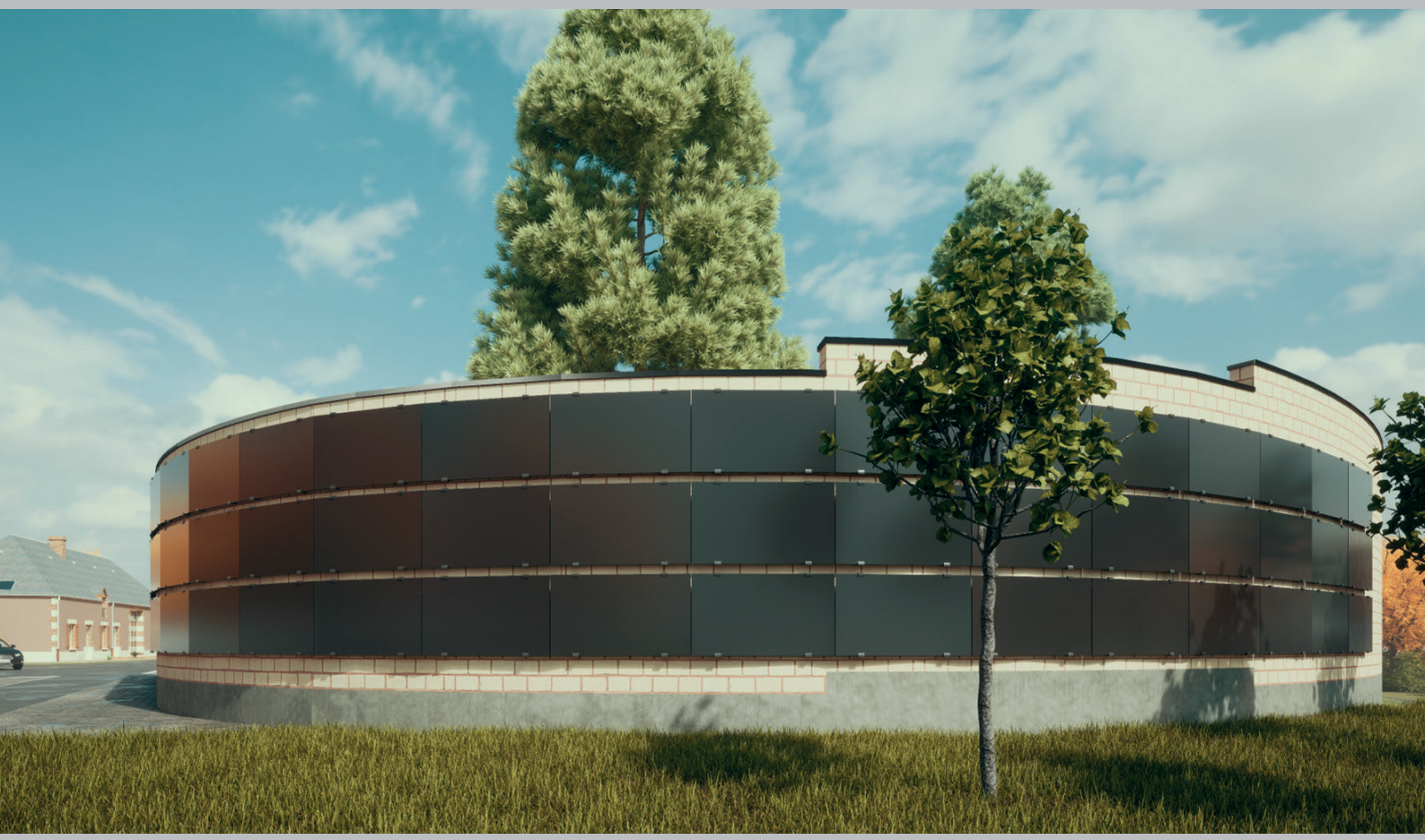

mo
energy
systems

office@mo-energy-systems.at

+43 5574 22567

mo-energy-systems.at

Zu unserer Website: